SHIMANO

’15 エクスセンスLB C2000MDH S A-RB

商品コード 5ーSE39 B019

本体価格（税別） 51,000円

短縮コード **03470**

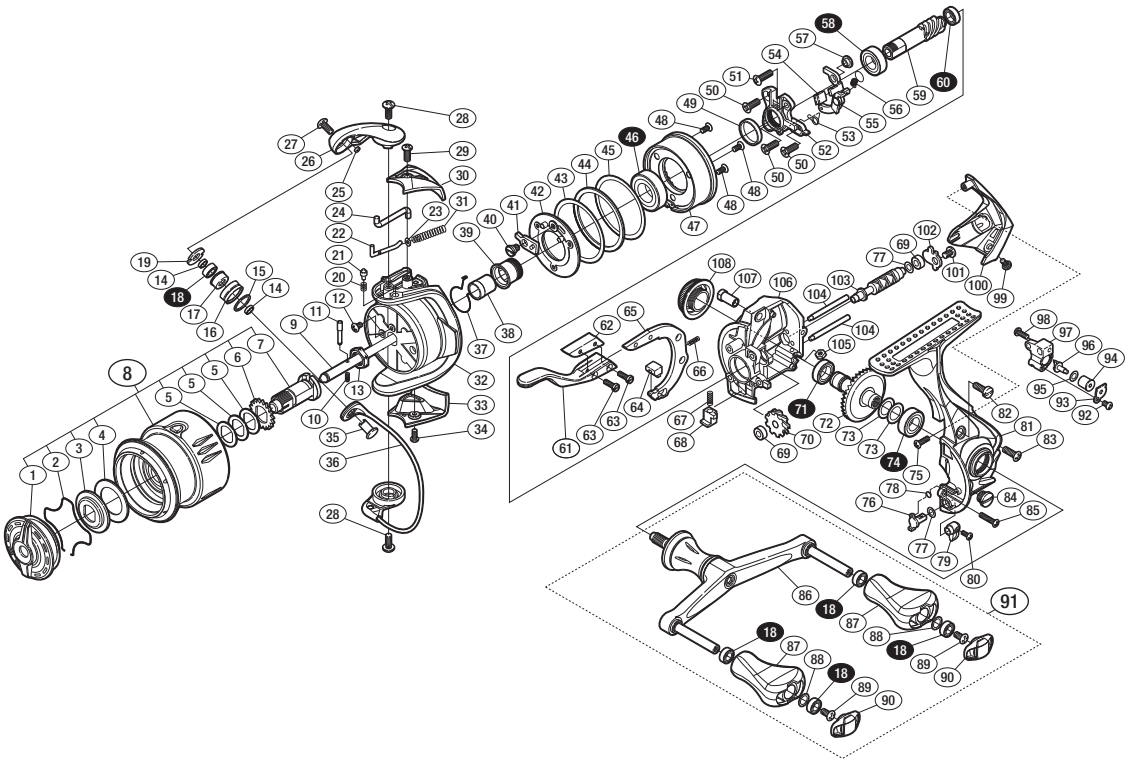

※白ヌキ番号はベアリングを示します。

調整座金類に関しましては、必ずしも分解図中の表現と一致しない場合がございますので、
ご了承ください。（商品により使用している場合とそうでない場合がございます。）

部品番号	部品名	本体価格（税別）
1	ドラグノブ組	2,000
2	抜ケ止メバネ	100
3	小判座金	200
4	ドラグ座金	100
5	スプール座金（0.25t）	50
6	スプール受ケ（A）	100
7	スプール受ケ（B）組	1,100
8	スプール組	9,200
9	メインシャフト	1,000
10	スプールピン固定バネ	100
11	スプール受ケ固定ピン	100
12	固定ボルト	50
13	ローターナット	300
14	ラインローラーベアリングカラー	100
15	ラインローラースペーサー	50
16	ラインローラー	500
17	ラインローラープッシュ	100
18	ボールベアリング（4×7×2.5 SARB）	1,200
19	ラインローラー受ケ	100
20	音出シバネ	100
21	音出シピン	100
22	アームバネガイド（A）	100
23	アームバネガイド（A）カラー	100
24	内ゲリレバー	200
25	ラインローラー注油穴キャップ	100
26	アームカム	500
27	固定ボルト	200
28	固定ボルト	100
29	固定ボルト	50
30	アームカムバネカバー	500
31	アームカムバネ	100
32	ローター	2,500
33	ベール取付ケカバー	500
34	固定ボルト	50
35	アーム固定軸	500
36	ベール組	3,000
37	ブレーキツメバネ	100
38	ピニオンギアカラー	100

部品番号	部品名	本体価格（税別）
39	ブレーキベアリング止メ輪	500
40	固定ボルト	200
41	ブレーキツメ	300
42	ブレーキ板	800
43	ブレーキ調整座金	100
44	ブレーキ座金	100
45	ブレーキ座金	100
46	ボールベアリング（10×19×5 SARB）	1,200
47	ブレーキコア	2,500
48	固定ボルト	50
49	ベアリング押サエリング	300
50	固定ボルト	50
51	固定ボルト	50
52	ベアリング押サエ板	300
53	ブレーキ切換エバネ	100
54	ブレーキシュー	50
55	ブレーキレバー板	500
56	セーフティーブレーキツメバネ	100
57	ブレーキレバー板カラー	100
58	ボールベアリング（7×13×4 SARB）	1,200
59	ピニオンギア	1,200
60	ボールベアリング（5×8×2.5 SARB）	1,200
61	ブレーキレバー（A）	5,000
62	ブレーキレバー銘版	800
63	固定ボルト	200
64	ブレーキシュー	100
65	ブレーキレバー（B）	2,000
66	ブレーキレバーバネ	100
67	ブレーキシューバネ	100
68	ブレーキシュー	100
69	ウォームシャフトプッシュ	100
70	ウォームシャフトギア	500
71	ボールベアリング（7×11×3 SARB）	1,200
72	ドライブギア組	2,000
73	座金（7×10）	50
74	ボールベアリング（7×13×4 SARB）	1,200
75	固定ボルト	100
76	ストッパーカム	200

部品番号	部品名	本体価格（税別）
77	座金	50
78	ストッパーカムバネ	100
79	ストッパーレバー	100
80	固定ボルト	100
81	脚付キフタ	3,500
82	固定ボルト	100
83	固定ボルト	50
84	注油穴キャップ	300
85	固定ボルト	50
86	ハンドル	7,000
87	ハンドルノブ	1,000
88	座金	150
89	固定ボルト	50
90	ハンドルキャップ	300
91	ハンドル組	11,000
92	固定ボルト	50
93	ウォームシャフトピン押サエ板	50
94	ウォームシャフトピンカラー	200
95	座金	50
96	ウォームシャフトピン	300
97	摺動子	700
98	固定ボルト	50
99	固定ボルト	50
100	ボディガード	1,000
101	固定ボルト	50
102	ウォームシャフトカバー	100
103	ウォームシャフト	800
104	摺動子ガイド（A）	200
105	固定ナット	100
106	脚無シボディ	2,000
107	ブレーキレバー固定軸	300
108	ハンドルスクリューキャップ	1,000
*F01	リール袋 （付属品）	1,000
TRST	取扱説明書 （付属品）	200
BNKI	分解図 （付属品）	100
ITOS	スプール糸止メシール （付属品）	100